精益求精 卓越品质

Keep improving Excellent quality

限矩型液力偶合器

CONSTANT FILLNG FLUID COUPLINGS



大连崎鸣金属成型有限公司

DALIAN QIMING METAL FORMING CO., LTD

Mobile / WhatsApp / WeChat:

Cici Cheng: +86 137 0165 7450

Fiona Ding: +86 138 4267 8631

Email:cici@dlqmjs.com

fiona.d@dlqmjs.com

Website: www.dlqmjs.com

大连崎鸣金属成形有限公司

DALIAN QIMING METAL FORMING CO.,LTD

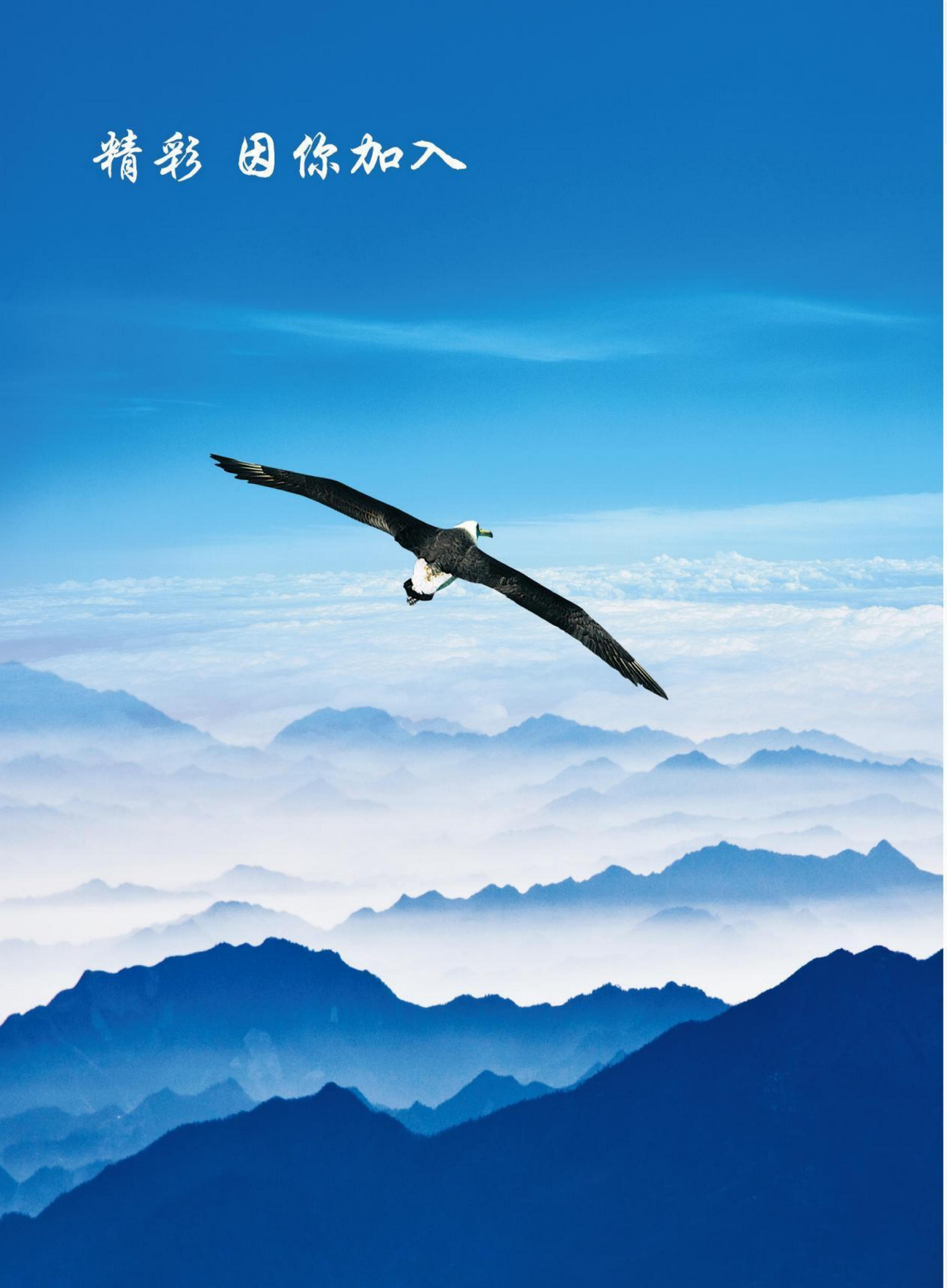

公司简介 Company profile

大连崎鸣金属成形有限公司（DQM）于2006年拓展液力传动业务，专注于液力偶合器的研发、生产与销售。

公司依托自有生产能力与专业化协作体系，形成涵盖机械加工、铸铝、铆焊、装配、检测及包装等环节的综合制造能力，注重生产过程的工艺衔接与质量控制。

产品采用低压铸造工艺，并配备动平衡机及专用试验设备，注重铸件致密性、加工精度及产品性能稳定性。

公司秉承“精益求精，品质至上”的理念，致力于为客户提供可靠的产品与专业服务。

Dalian Qiming Metal Forming Co., Ltd. (DQM) expanded into the fluid coupling business in 2006, focusing on the development, manufacturing, and sales of fluid couplings.

Combining in-house manufacturing capabilities with specialized production partners, DQM supports an integrated manufacturing process covering machining, aluminum casting, welding, assembly, testing, and packaging, with a focus on process coordination and quality control.

We employ low-pressure casting technology, supported by dynamic balancing machines and dedicated testing equipment, with particular attention to casting density, machining accuracy, and product performance consistency.

Guided by our commitment to continuous improvement and quality, DQM strives to deliver reliable products and professional service to our customers.

目录

一、选型指南——/02

二、YOX、YOXF为限矩型液力偶合器通用结构形式——/03

三、各类型液力偶合器结构图及主要参数——/04

YOXII型偶合器联接尺寸简图 Type YOXII ——/04
YOXIIZ型偶合器联接尺寸简图 Type YOXIIZ ——/05
YOXF型偶合器联接尺寸简图 Type YOXF ——/06
YOXFZ型偶合器联接尺寸简图 Type YOXFZ ——/07
YOXE型偶合器联接尺寸简图 Type YOXE ——/08
YOXEZ型偶合器联接尺寸简图 Type YOXEZ ——/09
YOXP型偶合器联接尺寸简图 Type YOXP ——/10
YOXV型偶合器联接尺寸简图 Type YOXV ——/11
YOXVIIZ型偶合器联接尺寸简图 Type YOXVIIZ——/12
YOXVFZ型偶合器联接尺寸简图 Type YOXVFZ ——/13
YOXVE型偶合器联接尺寸简图 Type YOXVE ——/14
YOXVEZ型偶合器联接尺寸简图 Type YOXVEZ ——/15
YOXVS型偶合器联接尺寸简图 Type YOXVS ——/16
YOXVSIIZ型偶合器联接尺寸简图 Type YOXVSIIZ——/17
YOXVSFZ型偶合器联接尺寸简图 Type YOXVSFZ ——/18
YOXVSE型偶合器联接尺寸简图 Type YOXVSE ——/19
YOXVSEZ型偶合器联接尺寸简图 Type YOXVSEZ ——/20

四、限矩型液力偶合器的安全保护装置——/21

普通型、限矩型液力偶合器型号标识

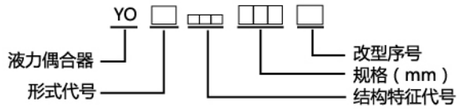

普通型	P
限矩型	X

外轮驱动	Ⅱ	外驱制动轮式	ⅡZ
内轮驱动	F	内驱制动轮式	FZ
易拆卸式	E	易拆制动轮式	EZ
皮带轮式	P	水介质	S
加长后辅腔	V	加长后辅式，侧腹腔	VS

选型说明：

1、按输入电机转速和功率在功率图谱或对照表中选取相应规格的偶合器。

2、对过载系数有特殊要求的应在订货时注明，否则按标准产品供应。

3、要特别注意，液力偶合器的输入转速不同，其传递功率也不同，例如：电机功率55KW，输入转速1500r/min，应选YOX450偶合器，若输入转速为1000r/min，则应选YOX560，（见传递功率与规格对照表）。

4、按选好的结构形式查找联接尺寸，并确定是否合适。

5、双速或调速电机驱动的偶合器，主要按低速级的要求选型，可适当加大低速级时偶合器的转差率，但高速级过载保护能力降低。

液力偶合器功率图谱

Power diagram of fluid couplings

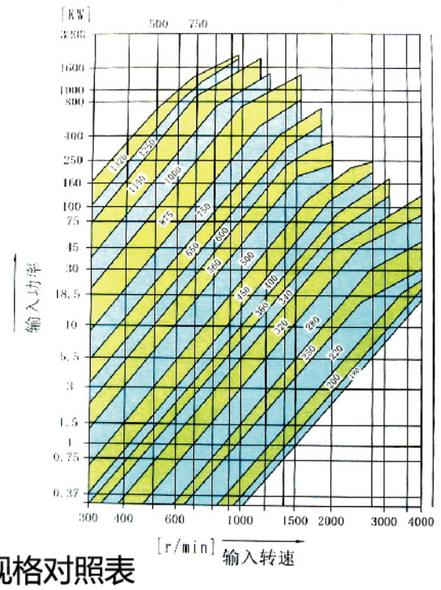

限矩型液力偶合器（以油为介质）传递功率与规格对照表

规格（mm） \ 传递功率（KW）	输入转速（r/min）					
	500	600	750	1000	1500	3000
200				0.3-0.6	1-2	6-11
220			0.2-0.4	0.4-1.1	1.5-3	8-15
250			0.3-0.7	0.75-1.5	2.5-5.5	12-22
280			0.6-1.1	1.5-3	4.5-8.7	20-37
D280			1.4 -2.8	3-6	9-17	35-55
320			1.1-2.2	2.5-5.5	9-16	35-65
340			1.6-3.1	3-9	12-22	40-75
360			2-3.8	4.8-10	15-28	45-90
D360			3.6-6.2	8.5-16	28-50	
380			2.5-5.5	6-12	20-40	55-90
400			4-8	9-18.5	22-48	65-120
420			4.5-9	10-20	30-60	
450			7-14	15-31	45-90	100-200
500			11-22	25-50	70-150	
560			18-36	41-83	130-270	
600			25-50	41-83	180-360	
650			37-73	60-115	240-480	
750		36-75	70-143	90-180	380-760	
866	43-88	70-145	135-270	165-330	766-1100	
1000	83-165	145-300	270-595	310-620		
1150	175-350	300-620	590-1200	620-1100		
1250	265-530	450-940	880-1835			
1320	350-705	600-1200	1100-2390			

注：1、过载系数Tg=2-2.5　2、额定转差率S=4%　3、选型时不准超出本表规定的最高转速。

YOX、YOXF为限矩型液力偶合器通用结构形式，一般延长工作机起动时间为10-22秒。

YOX,YOXF are the normal type with 10-22s startup time.

国家标准型号 Chinese standard type	输入转速 input speed n(r/min)	传递功率范围 Range of power transmittde N(KW)	过载系数 Tg over load coeff 起动 startup	效率 Efficiency η	外形尺寸（mm）Dimensions D	L	L1	最大输入孔及长度 d1max/H1max	最大输出孔及长度 d2max/H2max	充液量 q(1) Volume of filling oil 最少充液量 qmin 40%	最大充液量 amax 80%	重量 (kg) Weight
YOX200	1000	0.2-0.55	2-2.7	0.97	Φ245	210	149	Φ28/60	Φ30/80	0.6	1.2	10
	1500	0.8-2.2										
YOX220	1000	0.4-1.1	2-2.7	0.97	Φ268	225	162	Φ28/60	Φ35/80	0.76	1.52	12
	1500	1.5-3										
YOX250	1000	0.8-1.5	2-2.7	0.97	Φ302	235	165	Φ45/110	Φ40/110	1.1	2.1	14
	1500	2.5-5.5										
YOX280	1000	1.5-3	2-2.7	0.97	Φ335	280	192	Φ50/110	Φ45/110	1.4	2.8	18
	1500	4.5-8										
YOX320	1000	2.5-5.5	2-2.7	0.97	Φ385	288	210	Φ55/110	Φ45/110	20.2	4.4	28
	1500	9-18.5										
YOX340	1000	3--9	2-2.7	0.97	Φ400	300	221	Φ55/110	Φ50/110	2.7	5.3	35
	1500	12--22										
YOX360	1000	5--10	1.5-1.8	0.96	Φ425	310	236	Φ60/140	Φ55/110	3.4	6.7	44
	1500	16-30										
YOX400	1000	8-18.5	1.5-1.8	0.96	Φ465	356	277	Φ70/140	Φ60/140	5.2	10.4	60
	1500	28-48										
YOX420	1000	10-20	1.5-1.8	0.96	Φ495	368	289	Φ60/140	Φ60/140	6	12	63
	1500	30-60										
YOX450	1000	15-30	1.5-1.8	0.96	Φ525	397	309	Φ75/140	Φ70/140	7.5	15	65
	1500	50-90										
YOX500	1000	25-50	1.5-1.8	0.96	Φ580	435	334	Φ90/170	Φ90/170	10.3	20.5	100
	1500	68-144										
YOX560	1000	40-80	1.5-1.8	0.96	Φ650	489	359	Φ100/210	Φ100/210	13.2	26.4	135
	1500	120-270										
YOX600	1000	60-115	1.5-1.8	0.96	Φ695	510	377	Φ100/210	Φ115/210	16.8	33.6	155
	1500	200-360										
YOX650	1000	90-176	1.5-1.8	0.96	Φ740	556	419	Φ120/210	Φ130/210	24	48	214
	1500	260-480										
YOX750	1000	170-330	1.5-1.8	0.96	Φ842	618	479	Φ120/210	Φ140/210	34	68	327
	1500	380-760										
YOX866	750	145-280	1.5-1.8	0.96	Φ978	682	498	Φ150/250	Φ150/250	56	112	465
	1000	145-280										
	1500	330-620										
YOX1000	600	160-360	1.5-1.8	0.96	Φ1125	722	577	Φ160/250	Φ160/280	74	148	595
	750	160-300										
	1000	260-590										
YOX1150	500	160-360	1.5-1.8	0.96	Φ1295	830	685	Φ170/300	Φ170/300	85	170	905
	600	265-615										
	750	525-1195										
YOX1250	500	235-540	1.5-1.8	0.96	Φ1406	900	706	Φ200/300	Φ200/300	110	210	1160
	600	400-935										
	750	800-1800										
YOX1320	500	315-710	1.5-1.8	0.96	Φ1485	953	761	Φ210/320	Φ210/320	128	230	1435
	600	650-1200										
	750	1050-2360										

YOXⅡ型偶合器联接尺寸简图　Type YOXⅡ

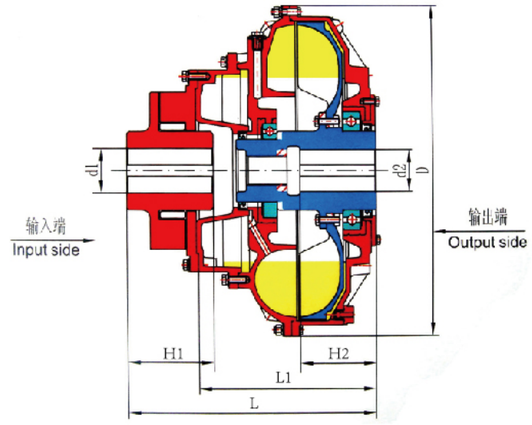

传动型式一：

单腔、外轮驱动、带普通后辅腔

适用场合：

设备运动时间较长，起动力矩较小，起动时间不能太短的设备，如胶带输送机、刮板输送机、链式输送机、斗式提升机。

Transmission Form1: single cavity, outer-wheel drive, with delay chamber
Characteristic: Simple in structure, the most widely use, starting overload coefficient TgQ=1.53,longest starting time t=21''
Application: suitable for the equipments which request long running time, small starting torque, but not so short starting time,such as belt conveyor scraper conveyor, chain conveyor and bucket-wheel elevator.

国家标准型号 Chinese standard type	输入转速 input speed n(r/min)	传递功率范围 Range of power transmittde N(KW)	效率 Efficiency η	起动过载系数 Startup over load Coefftgq	外形尺寸（mm） Dimensions			最大输入孔及长度 d1max/H1max	最大输出孔及长度 d2max/H2max	充液量 q(1) Volume of filling oil			重量 (kg) Weight
					D	L	L1			总充液量 qc 100%	最少充液量 qmin 40%	最大充液量 amax 80%	
YOXⅡ360	1000	5-10	0.96	1.53	Φ425	310	236	Φ55/110	Φ55/110	9	3.6	7.2	44
	1500	16-30											
YOXⅡ400	1000	8-18.5	0.96	1.53	Φ465	355	277	Φ65/140	Φ60/140	11.8	4.7	9.3	60
	1500	28-48											
YOXⅡ450	1000	15-30	0.96	1.53	Φ525	397	309	Φ75/140	Φ70/140	16.3	6.5	15	65
	1500	50-90											
YOXⅡ500	1000	25-50	0.96	1.53	Φ580	435	334	Φ90/170	Φ90/170	24	9.6	19.2	100
	1500	68-144											
YOXⅡ560	1000	40-80	0.96	1.53	Φ650	489	359	Φ120/210	Φ100/210	34	13.6	27.2	135
	1500	120-270											
YOXⅡ600	1000	60-115	0.96	1.53	Φ695	510	377	Φ120/210	Φ115/210	45	18	36	155
	1500	200-360											
YOXⅡ650	1000	90-176	0.96	1.53	Φ740	556	419	Φ150/250	Φ130/210	57.5	23	46	214
	1500	260-480											
YOXⅡ750	1000	1740-330	0.96	1.53	Φ842	618	479	Φ150/250	Φ140/210	85	34	68	327
	1500	380-760											
YOXⅡ866	750	145-280	0.96	1.53	Φ978	682	498	Φ150/250	Φ150/250	138.8	55.5	111	465
	1000	330-620											
	1500	766-1100											
YOXⅡ1000	600	160-360	0.96	1.53	Φ1125	722	579	Φ160/250	Φ160/280	180	72	144	595
	750	260-590											
	1000	610-1100											
YOXⅡ1150	500	160-360	0.96	1.53	Φ1295	830	665	Φ170/300	Φ170/300	275	110	220	905
	600	265-615											
	750	525-1195											
YOXⅡ1250	500	235-540	0.96	1.53	Φ1406	900	706	Φ200/300	Φ200/300	338	135	270	1160
	600	400-935											
	750	800-1800											
YOXⅡ1320	500	315-710	0.96	1.53	Φ1485	953	761	Φ210/320	Φ210/320	410	164	328	1435
	600	650-1200											
	750	1050-2360											

YOXⅡZ型偶合器联接尺寸简图　Type YOXⅡZ

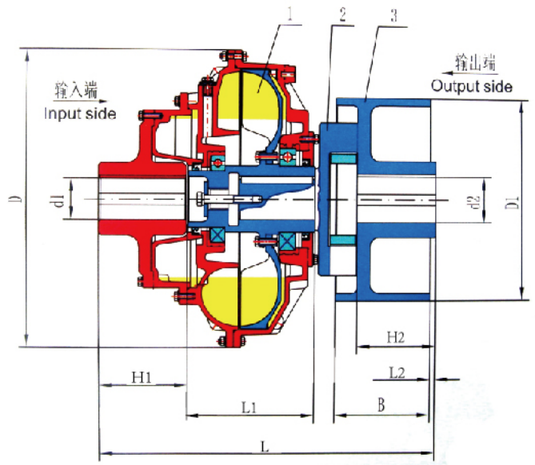

偶合器　Fluid couplings
弹性连接轴　Elastic coupling
制动轮　Brake wheel

传动型式二：

单腔、外轮驱动、输出端带制动轮，用弹性连接轴与偶合器联接。

特点：

结构简单，使用广泛，起动过载系数TgQ=1.53，最长起动时间t=21''

适用场合：

适用于各类型输送机，这些输送机设置有一组液压推杆制动器，使驱动单元的轴向尺寸过长，而且结构复杂，所以把制动轮直接装在偶合器的输出端，可使输送机的驱动单元结构紧凑、简单、可靠。

Transmission Form2:single cavity, outer wheel drive ,with brake wheel on output side , which is connected the fluid couplings by elastic coupling.
Characteristic:simple in structure and widely usage, starting overload coefficient TgQ=1.53, the longest starting time t=21"
Application: suitable to different types of conveyor. There is a group of hydraulic push rod brakes in such conveyors, which make the axial length of drive system too long. When the brake wheel is fixed on the output side of fluid couplings, the drive system of conveyor is simple, compact in structure and more reliable.

国家标准型 Chinese standard type	输入转速 input speed n(r/min)	传递功率范围 Range of power transmittde N(KW)	效率 Efficiency η	起动过载系数 startup over load Coefftgq	外形尺寸（mm） Dimensions						最大输入孔及长度 d1max/H1max	最大输出孔及长度 d2max/H2max	充液量（1） Volume of filling oil			重量 (kg) Weight
					D	L	L1	D1	B	L2			总充液量 qc 100%	最少充液量 qmin 40%	最大充液量 qmax 80%	
YOXⅡz400	1000	8-18.5	0.96	1.53	Φ465	556	277	Φ315	150	10	Φ65/140	Φ65/140	11.8	4.7	8.4	104
	1500	28-48														
YOXⅡz450	1000	15-30	0.96	1.53	Φ525	580	309	Φ315	150	10	Φ75/140	Φ75/140	16.3	6.5	13	120
	1500	50-90														
YOXⅡz500	1000	25-50	0.96	1.53	Φ580	664	334	Φ400	190	10	Φ90/170	Φ90/170	24	9.6	19.2	145
	1500	68-144														
YOXⅡz560	1000	40-80	0.96	1.53	Φ650	736	359	Φ400	190	10	Φ100/210	Φ100/210	34	13.6	27.2	195
	1500	120-270														
YOXⅡz600	1000	60-115	0.96	1.53	Φ695	790	377	Φ500	210	15	Φ110/210	Φ110/210	45	18	36	255
	1500	200-360														
YOXⅡz650	1000	90-176	0.96	1.53	Φ740	829	419	Φ500	210	15	Φ120/210	Φ120/210	59.5	23	46	378
	1500	260-480														
YOXⅡz750	1000	170-330	0.96	1.53	Φ842	940	479	Φ630	265	15	Φ130/210	Φ130/210	85	34	68	473
	1500	480-760														
YOXⅡz866	750	140-280	0.96	1.53	Φ978	1040	498	Φ630	265	20	Φ140/250	Φ140/250	138.8	55.1	111	640
	1000	330-620														
	1500	760-1100														
YOXⅡz1000	600	160-360	0.96	1.53	Φ1125	1140	577	Φ671	300	25	Φ150/250	Φ150/250	180	72	144	842
	750	260-590														
	1000	610-1100														
YOXⅡz1150	500	165-350	0.96	1.53	Φ1295	1300	665	Φ710	300	30	Φ170/350	Φ170/350	275	110	220	1047
	600	265-615														
	750	525-1195														

YOX$_F$型偶合器联接尺寸简图　Type YOX$_F$

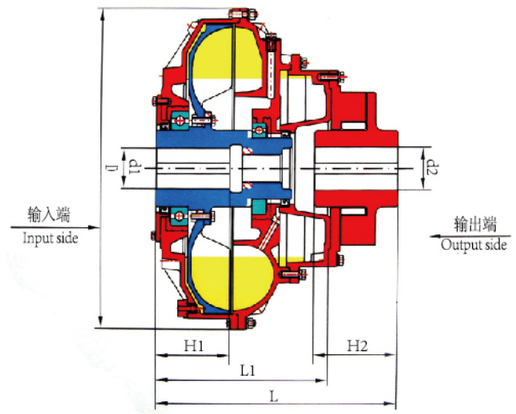

传动型式三：

单腔、内外轮驱动、带普通后辅腔

适用场合：

设备运动时间较长，起动力矩较小，起动时间不能太短的设备，如胶带输送机、刮板输送机、链式输送机、斗式提升机。

Transmission Form3: single cavity, inner-wheel drive, with delay chamber

Characteristic: Simple in structure, the most widely use, starting overload coefficient TgQ=1.53,longest starting time t=21''

Application: suitable for the equipments which request long running time, small starting torque, but not so short starting time,such as belt conveyor scraper conveyor, chain conveyor and bucket-wheel elevator.

国家标准型号 Chinese standard type	输入转速 input speed n(r/min)	传递功率范围 Range of power transmittde N(KW)	效率 Efficiency η	起动过载系数 Startup over load Coefftgq	外形尺寸（mm）Dimensions D	L	L1	最大输入孔及长度 d1max/H1max	最大输出孔及长度 d2max/H2max	充液量 q(1) Volume of filling oil 总充液量 qc 100%	最少充液量 qmin 40%	最大充液量 amax 80%	重量 (kg) Weight
YOX$_F$360	1000	5-10	0.96	1.53	Φ425	445	236	Φ55/110	Φ55/110	9	3.6	7.2	44
	1500	16-30											
YOX$_F$400	1000	8-18.5	0.96	1.53	Φ465	470	277	Φ65/140	Φ60/140	11.8	4.7	9.3	60
	1500	28-48											
YOX$_F$450	1000	15-30	0.96	1.53	Φ525	500	309	Φ75/140	Φ70/140	16.3	6.5	15	65
	1500	50-90											
YOX$_F$500	1000	25-50	0.96	1.53	Φ580	580	334	Φ90/170	Φ90/170	24	9.6	19.2	100
	1500	68-144											
YOX$_F$560	1000	40-80	0.96	1.53	Φ650	650	359	Φ120/210	Φ100/210	34	13.6	27.2	135
	1500	120-270											
YOX$_F$600	1000	60-115	0.96	1.53	Φ695	670	377	Φ120/210	Φ115/210	45	18	36	155
	1500	200-360											
YOX$_F$650	1000	90-176	0.96	1.53	Φ740	680	419	Φ150/250	Φ130/210	57.5	23	46	214
	1500	260-480											
YOX$_F$750	1000	1740-330	0.96	1.53	Φ842	830	479	Φ150/250	Φ140/210	85	34	68	327
	1500	380-760											
YOX$_F$866	750	145-280	0.96	1.53	Φ978	682	498	Φ150/250	Φ150/250	138.8	55.5	111	465
	1000	330-620											
	1500	766-1100											
YOX$_F$1000	600	160-360	0.96	1.53	Φ1125	722	579	Φ160/250	Φ160/280	180	72	144	595
	750	260-590											
	1000	610-1100											
YOX$_F$1150	500	160-360	0.96	1.53	Φ1295	830	665	Φ170/300	Φ170/300	275	110	220	905
	600	265-615											
	750	525-1195											
YOX$_F$1250	500	235-540	0.96	1.53	Φ1406	900	706	Φ200/300	Φ200/300	338	135	270	1160
	600	400-935											
	750	800-1800											
YOX$_F$1320	500	315-710	0.96	1.53	Φ1485	953	761	Φ210/320	Φ210/320	410	164	328	1435
	600	650-1200											
	750	1050-2360											

YOX$_{FZ}$型偶合器联接尺寸简图　Type YOX$_{FZ}$

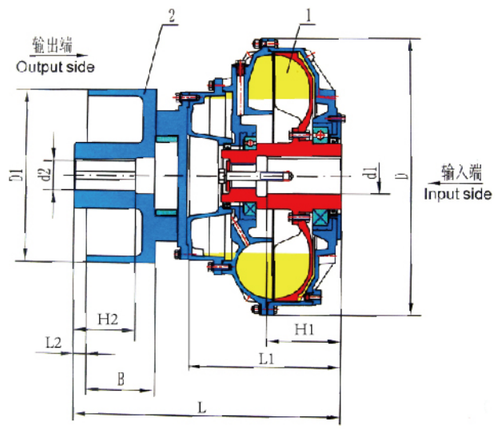

偶合器　Fluid couplings

制动轮　Brake wheel

备注：尺寸：L.B.D$_1$ 可由用户决定　Decided by users

传动型式四：

单腔，内轮驱动，输出端带制动轮。

特点：

由于是内轮驱动，起动过载系数较高，TgQ=1.8,起动时间最长达t=15″.

适用场合：

带有制动装置的胶带输送机、刮板输送机、链式输送机、斗提式输送机、葫芦门式吊机，特别是当硬齿面减速机的输出轴直径过细时，偶合器的重量主要放在轴径较粗的电机轴上，以减少减速机轴径的负载。另外，这种结构较YOX$_{II}$z结构紧凑，价格便宜，但在制动工况时，偶合器的工作液温升较快，易熔塞喷液也较快。

Transmission Form 4: single cavity, inner wheel drive, with brake wheel on output side.

Characteristic: inner wheel drive, small starting overload coefficient TgQ=181, long starting time t=15''

Application: suitable to the belt cxonveyor, scraper conveyor, chain conveyor, bucket-wheel conveyor, gantry crane which is with brake unit.Especially when the output shaft of reducer with hard geat is too small, the weight of fluid couplings is mainly out on big motor shaft , in order to reduce the axial of reducer's shaft, Additionally, this type of structure is tighter than YOX$_{II}$z , and the price is cheaper.But the fluid's temperature of fluid couplings increased quickly at brake condition, so that the spouting of fusible plug also will be quick.

国家标准型号 chinese standard type	输入转速 input speed n(r/min)	传递功率范围 Range of transmittde N(KW)	效率 Efficiency η	起动过载系数 Startup over load Coeff tgq	外形尺寸（mm）Dimensions L	L1	L2	D	D1	B	最大输入孔及长度 d1max/H1max	最大输出孔及长度 d2max/H2max	充液量（1）Volume of filling oil 总充液量 qc 100%	最少充液量 qc 40%	最大充液量 amax80%	重量 (kg) Weight
YOX$_{FZ}$360	1000	5-10	0.96	1.8	445	236	10	Φ425	Φ315	150	Φ55/110	Φ60/140	9	3.6	7.2	70
	1500	16-30														
YOX$_{FZ}$400	1000	8-18.5	0.96	1.8	470	277	10	Φ465	Φ315	150	Φ60/140	Φ70/140	11.8	4.7	9.4	92
	1500	28-48														
YOX$_{FZ}$450	1000	15-30	0.96	1.8	500	309	10	Φ525	Φ315	150	Φ70/140	Φ75/140	16.3	6.5	13	118
	1500	50-90														
YOX$_{FZ}$500	1000	25-50	0.96	1.8	580	334	15	Φ580	Φ400	190	Φ90/170	Φ90/170	24	9.6	19.2	151
	1500	68-144														
YOX$_{FZ}$560	1000	40-80	0.96	1.8	650	359	15	Φ650	Φ400	190	Φ100/210	Φ100/210	34	13.6	27.2	194
	1500	120-270														
YOX$_{FZ}$600	1000	60-115	0.96	1.8	670	377	15	Φ695	Φ500	210	Φ100/210	Φ100/210	45	18	36	260
	1500	200-360														
YOX$_{FZ}$650	1000	90-176	0.96	1.8	680	419	15	Φ740	Φ500	210	Φ130/250	Φ130/250	57.5	23	40	305
	1500	260-480														
YOX$_{FZ}$750	1000	170-330	0.96	1.8	830	479	20	Φ842	Φ630	265	Φ140/250	Φ140/250	85	34	68	505
	1500	480-760														
YOX$_{FZ}$866	750	140-280	0.96	1.8	848	498	20	Φ978	Φ630	265	Φ150/250	Φ150/250	138.8	55.5	111	650
	1000	330-620														
	1500	766-1100														
YOX$_{FZ}$1000	600	160-360	0.96	1.8	965	577	25	Φ1125	Φ710	300	Φ150/250	Φ150/250	180	72	144	865
	750	260-590														
	1000	610-1100														
YOX$_{FZ}$1150	500	165-350	0.96	1.8	1062	665	25	Φ1295	Φ710	300	Φ170/300	Φ170/300	275	110	220	1030
	600	265-615														
	750	525-1195														
YOX$_{FZ}$1250	500	235-540	0.96	1.8	1145	706	30	Φ1406	Φ800	340	Φ200/300	Φ200/300	338	135	270	1400
	600	400-935														
	750	800-1800														
YOX$_{FZ}$1320	500	315-710	0.96	1.8	1200	761	30	Φ1485	Φ800	340	Φ210/350	Φ210/350	410	164	328	1900
	600	650-1200														
	750	1050-2360														

YOXE型偶合器联接尺寸简图　Type YOXE

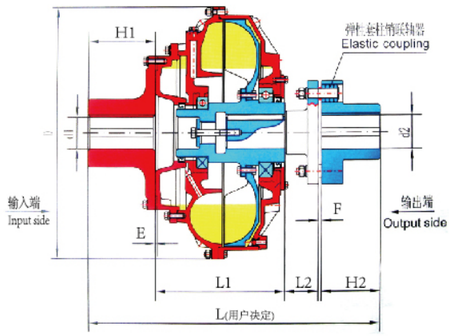

传动型式五：

单腔、外轮驱动，与电动机联接端用刚性联轴节，与工作机端联接用一对弹性套柱联轴器联接。

特点：

起动过载系数，TgQ=1.53,最长起动时间t=21''

使用场合：

装卸液力偶合器十分方便，不用移动电动机就可以把液力偶合器安装或拆卸下来，更换弹性胶圈十分方便，但安装轴向长度较长。

Transmission Form5: single cavity, outer wheel drive, connected to the motor with rigid coupling, connected the working machine with a pair of elastic sleeve pin coupling .
Characteristic:the starting overload coefficient TgQ=1.53. The longest starting time t=21''
Application: easy to mounting and dismouting of fluid couplings which is no need to move the motor . Easy to replace the elastic block, but the assemble axial length is long.

国家标准型号 Chinese standard type	输入转速 Input speed n(r/min)	传递功率范围 Range of power transmittde N(KW)	效率 Efficiency η	起动过载系数 Startup over load Coefftgq	外型安装尺寸 mm Dimensions					最大输入孔及长度 dlmax/Hlmax	弹性套柱销联轴器 (gb4323-2002)			充液量 q(1) Volume of filling oil			重量 (kg) Weight
					L1	L2	D	E	F		型号	d2max	H2max	总充液量 qc 100%	最少充液量 qmin 40%	最大充液量 qmax 80%	
YOXE360	1000	5-10	0.96	1.53	236	55	Φ425	6	8	Φ55/110	TL5	Φ55	112	9	3.6	7.2	55
	1500	16-30									TL6						
YOXE400	1000	8-18.5	0.96	1.53	277	60	Φ465	6	8	Φ65/140	TL6	Φ65	142	11.8	4.7	9.4	75
	1500	28-48									TL7						
YOXE450	1000	15-30	0.96	1.53	309	60	Φ525	6	8	Φ75/140	TL7	Φ75	142	16.3	6.5	13	105
	1500	50-90									TL8						
YOXE500	1000	25-50	0.96	1.53	334	70	Φ580	6	10	Φ95/170	TL8	Φ95	172	24	9.6	19.2	135
	1500	68-144									TL10						
YOXE560	1000	40-80	0.96	1.53	359	70	Φ650	6	10	Φ120/210	TL9	Φ120	212	34	13.6	27.2	193
	1500	120-270									TL10						
YOXE600	1000	60-115	0.96	1.53	377	70	Φ695	8	12	Φ120/210	TL10	Φ120	212	45	18	36	240
	1500	200-360									TL11						
YOXE650	1000	90-176	0.96	1.53	419	110	Φ740	8	12	Φ150/250	TL10	Φ150	252	57.5	23	46	255
	1500	260-480									TL11						
YOXE750	1000	170-330	0.96	1.53	479	110	Φ842	8	12	Φ150/250	TL11	Φ150	252	85	34	68	395
	1500	480-760									TL12						
YOXE866	750	140-280	0.96	1.53	498	125	Φ978	8	12	Φ150/250	TL11	Φ150	252	138.8	55.5	111	565
	1000	330-620									TL12						
	1500	766-1100															
YOXE1000	600	160-360	0.96	1.53	577	150	Φ1125	10	15	Φ150/250	TL12	Φ170	302	180	72	144	908
	750	260-590									TL13						
	1000	610-1100															
YOXE1150	500	165-350	0.96	1.53	665	150	Φ1295	10	15	Φ170/300	TL12	Φ170	302	275	110	220	1305
	600	265-615									TL13						
	750	525-1195															
YOXE1250	500	235-540	0.96	1.53	706	170	Φ1406	12	15	Φ210/350	TL13	Φ210	352	338	135	270	1475
	600	400-935															
	750	80-1800															
YOXE1320	500	315-710	0.96	1.53	761	170	Φ1485	12	15	Φ210/350	TL13	Φ210	352	410	164	328	1790
	600	650-1200															
	750	1050-2360															

YOXEZ型偶合器联接尺寸简图　Type YOXEZ

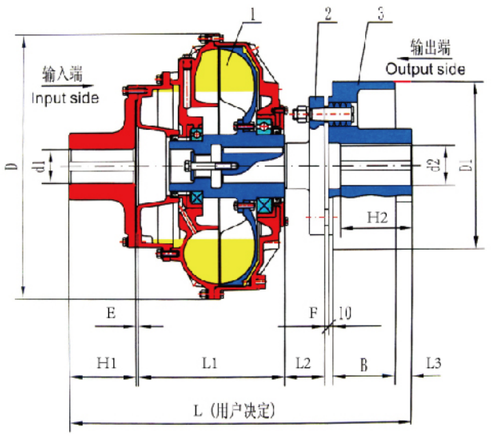

偶合器　Fluid couplings
弹性套柱销联接轴　Elastic coupling
制动轮　Brake wheel

传动型式六：

单腔、外轮驱动，易拆卸，输出端带制动轮。

特点：

与YOX的性能一样，起动过载系数TgQ=1.53,最长起动时间t=21''

适用场合：

与YOX使用场合一样，适用于各类距离较长的有制动装置的输送机上。

Transmission Form 6:single cavity, outer wheel drive, easy to mounting and dismouting, with brake wheel on output side.
Characteristic: as the same as type YOX, starting overload coefficient TgQ=1.53,the longest starting time t=21''
Application: as the same as type YOX, suitable to yarious conveyors which is long distance and with brake unit.

国家标准型号 Chinese standard type	输入转速 Input speed n(r/min)	传递功率范围 Range of power transmittde N(KW)	效率 Efficiency η	起动过载系数 Startup over load Coefftgq	外形安装尺寸(mm) Dimensions									最大输入孔及长度 Hlmax/Hlmax	弹性套柱销联轴器 (GB/T4323-2002)			充液量 q(1) Volvme of filling oil			重量 (kg) Weight
					L1	L2	L3	D	D1	B	E	F			型号	d2max	H2max	总充液量 qc 100%	最少充液量 qmin 40%	最大充液量 qmax 80%	
YOXEZ360	1000	5-10	0.96	1.53	236	55	10	Φ425	Φ315	150	6	8	Φ55/110	TL5	Φ55	112	9	3.6	7.2	8.5	
	1500	16-30												TL6							
YOXEZ400	1000	8-18.5	0.96	1.53	277	60	10	Φ465	Φ315	150	6	8	Φ65/140	TL6	Φ65	142	11.8	4.7	9.4	11.1	
	1500	28-48												TL7							
YOXEZ450	1000	165-30	0.96	1.53	309	60	10	Φ525	Φ315	150	6	8	Φ75/140	TL7	Φ75	142	16.3	6.5	13	13	
	1500	50-90												TL8							
YOXEZ500	1000	25-50	0.96	1.53	334	70	10	Φ580	Φ400	190	6	10	Φ95/170	TL8	Φ95	172	24	9.6	19.2	17	
	1500	68-144												TL10							
YOXEZ560	1000	40-80	0.96	1.53	359	70	10	Φ650	Φ400	190	6	10	Φ120/210	TL9	Φ120	212	34	13.6	27.2	23	
	1500	120-270												TL10							
YOXEZ600	1000	60-115	0.96	1.53	377	70	15	Φ695	Φ500	210	8	12	Φ120/210	TL10	Φ120	212	45	18	36	26	
	1500	200-360												TL11							
YOXEZ650	1000	90-176	0.96	1.53	419	110	15	Φ740	Φ500	210	8	12	Φ150/250	TL10	Φ150	252	57.5	23	46	26	
	1500	260-480												TL11							
YOXEZ750	1000	170-330	0.96	1.53	479	110	15	Φ842	Φ630	265	8	12	Φ150/250	TL11	Φ150	252	85	34	68	40	
	1500	480-760												TL12							
YOXEZ866	750	140-280	0.96	1.53	498	125	20	Φ978	Φ630	265	8	12	Φ150/250	TL11	Φ150	252	138.8	55.5	111	65	
	1000	330-620												TL12							
	1500	766-1100																			
YOXEZ1000	600	160-360	0.96	1.53	577	150	25	Φ1125	Φ710	300	10	15	Φ150/250	TL12	Φ170	302	180	72	144	97	
	750	260-590												TL13							
	1000	610-1100																			
YOXEZ1150	500	165-350	0.96	1.53	665	150	25	Φ1295	Φ710	300	10	15	Φ170/300	TL12	Φ170	303	275	110	220	1127	
	600	265-615												TL13							
	750	525-1195																			
YOXEZ1250	500	235-540	0.96	1.53	706	170	30	Φ1406	Φ800	340	12	15	Φ210/350	TL13	Φ210	352	338	135	270	123	
	600	400-935																			
	750	800-1800																			
YOXEZ1320	500	315-710	0.96	1.53	761	170	30	Φ1485	Φ800	340	12	15	Φ210/350	TL13	Φ210	352	410	164	328	213	
	600	650-1200																			
	750	1050-2360																			

YOXP Pulley-Type Fluid Couplings

Connection layout

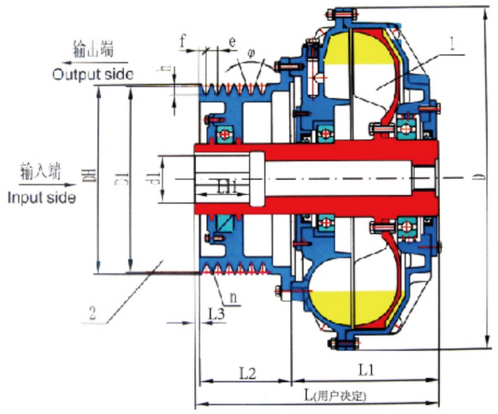

Use the table for preliminary dimensional comparison. Confirm pulley and mounting dimensions against the drawing for your order.

DQM confirms permitted starting time and overload coefficient for the intended operating conditions.

Reference dimensions (mm)

国家标准型号 Chinese standard type	外型尺寸（mm）Dimensions D	L1	最大输入孔及长度 d1max/H1max
YOXp200	Φ245	125	Φ28/60
YOXp220	Φ268	135	Φ28/60
YOXp250	Φ302	138	Φ38/80
YOXp280	Φ335	156	Φ38/80
YOXp320	Φ385	170	Φ48/110
YOXp340	Φ400	177	Φ48/110
YOXp360	Φ425	187	Φ55/110
YOXp400	Φ465	200	Φ60/140
YOXp450	Φ525	309	Φ75/140
YOXp500	Φ580	334	Φ85/170
YOXp560	Φ650	359	Φ100/170
YOXp600	Φ695	377	Φ100/170
YOXp650	Φ740	419	Φ110/210
YOXp750	Φ842	479	Φ120/210
YOXp866	Φ978	498	Φ130/210
YOXp1000	Φ1125	577	Φ140/210
YOXp1150	Φ1295	665	Φ150/250
YOXp1250	Φ1406	706	Φ160/250
YOXp1320	Φ1485	761	Φ180/300

YOXv型偶合器联接尺寸简图 Type YOXv

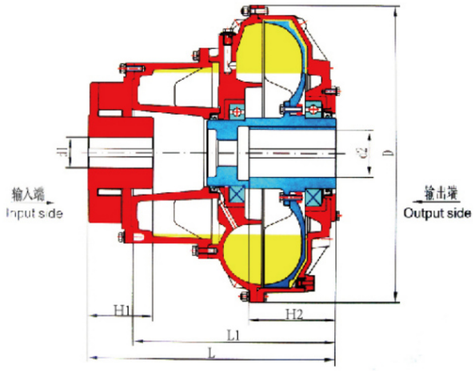

传动型式八：
单腔、加长后辅腔，外轮驱动。
特点：
该种结构型式的后辅腔比YOX型的后辅腔加长了，增大了容积，能使起动时间较长，最长起动时间 t=35”，起动过载系数降低， TgQ=1.4.
适用场合：
适用于大功率、大倾角、高带速、宽胶带、长距离、多机驱动的胶带输送机，可较大降低胶带的成本，提高胶带的使用寿命。

Transmission 8: single cavity, longer delay chamber, outer wheel drive
Characteristic: the delay chamber is longer than YOXwhich the volume is enlarged, so the starting time is quite long with the longest time t=35”.The starting overload coefficient is reduced TgQ=1.4.
Application: suitable to the belt conveyor with large power, large dip, high speed, wide belt, long distance and multi-drive, to reduce the belt’s cost and make the belt’s life longer.

国家标准型号 Chinese standard type	输入转速 Input speed n(r/min)	传递功率范围 Range of power transmittde N(KW)	效率 Efficiency η	起动过载系数 Startup over load Coefftgq	外型尺寸（mm）Dimensions D	L	L1	最大输入孔及长度 d1max/H1max	最大输出孔及长度 d2max/H2max	充液量 q(1) Volume of filling oil 总充液量 qc 100%	最少充液量 qmin 40%	最大充液量 qmax 70%	重量（kg）Weight
YOXv360	1000	5-10	0.96	1.4	Φ425	360	275	Φ60/140	Φ55/110	9.5	3.8	6.8	47
	1500	16-30											
YOXv400	1000	8-18.5	0.96	1.4	Φ465	390	303	Φ70/140	Φ60/140	14.5	5.8	10.4	71
	1500	28-48											
YOXv450	1000	15-30	0.96	1.4	Φ525	445	356	Φ75/140	Φ70/140	21	8.3	15	88
	1500	50-90											
YOXv500	1000	25-50	0.96	1.4	Φ580	510	422	Φ90/170	Φ90/170	28.5	11.4	20.6	115
	1500	68-144											
YOXv560	1000	40-80	0.96	1.4	Φ650	530	420	Φ100/210	Φ100/210	36.5	14.6	26.4	164
	1500	120-270											
YOXv600	1000	60-115	0.96	1.4	Φ695	575	461	Φ100/210	Φ100/210	46.5	18.6	33.6	200
	1500	200-360											
YOXv650	1000	90-176	0.96	1.4	Φ740	650	533	Φ130/210	Φ130/210	66.5	26.6	48	240
	1500	260-480											
YOXv750	1000	170-330	0.96	1.4	Φ842	680	568	Φ140/250	Φ150/250	94	37.7	68	375
	1500	480-760											
YOXv866	750	140-280	0.96	1.4	Φ978	820	646	Φ150/250	Φ150/250	155	62.1	112	530
	1000	330-620											
	1500	766-1100											
YOXv1000	600	160-360	0.96	1.4	Φ1125	845	700	Φ150/250	Φ150/250	206	82.5	148	710
	750	260-590											
	1000	610-1100											
YOXv1150	500	165-350	0.96	1.4	Φ1295	960	795	Φ170/300	Φ170/300	238	95	170	880
	600	265-615											
	750	525-1195											
YOXv1250	500	235-540	0.96	1.4	Φ1406	1122	928	Φ200/300	Φ200/300	300	120	210	1180
	600	400-935											
	750	800-1800											
YOXv1320	500	315-710	0.96	1.4	Φ1485	1145	958	Φ210/310	210/310	448	179	313	1610
	600	650-1200											
	750	1050-2360											

YOXvⅡZ型偶合器联接尺寸简图　Type YOXvⅡZ

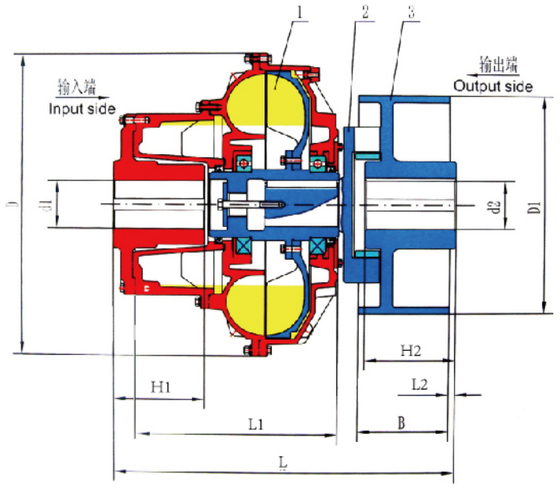

偶合器　Fluid couplings
弹性联接轴　Elastic coupling
制动轮　Brake wheel

传动型式九：
单腔、加长后辅腔、外轮驱动，输出端带制动轮
特点：
与YOXv性能一样，起动过载系数较小，TgQ=1.4,起动时间较长，t=35″
适用场合： 与YOX性能一样，适用于大功率、大倾角、高带速、宽胶带、长距离、多机驱动、带有制动装置的胶带输送机上，可较大降低胶带的成本，提高胶带的使用寿命。

Transmission Form 9: single cavity, with delay chamber, outer wheel drive, with brake wheel on output side.
Characteristic: as the same as type YOXv, small overload coefficient TgQ=1.4, long starting time t=35”
Application: as the same as type YOXv, suitable to the belt conveyor with large power, large dip, high speed, wide belt, long distance, multi-drive and with brake unit. It can reduce the belt’s cost and make the belt’s life longer.

国家标准型号 Chinese standard type	输入转速 Input speed n(r/min)	传递功率范围 Range of transmittde N(KW)	效率 Efficiency η	起动过载系数 Startup over load Coeff tgq	外型尺寸（mm） Dimensions						最大输入孔及长度 d1max/H1max	最大输出孔及长度 d2max/H2max	充液量q(1) Volume of filling oil			重量（kg） Weight
					D	L	D1	B	L1	L2			总充液量 qc100%	最少充液量 qmin 40%	最大充液量 qmax 72%	
YOXvⅡz400	1000	8-18.5	0.96	1.4	Φ465	557	Φ315	150	303	10	Φ65/140	Φ65/140	14.5	5.8	10.4	113
	1500	28-48														
YOXvⅡz450	1000	15-30	0.96	1.4	Φ525	581	Φ315	150	356	10	Φ75/140	Φ75/140	20.8	8.3	15	128
	1500	50-90														
YOXvⅡz500	1000	25-50	0.96	1.4	Φ580	672	Φ400	190	422	10	Φ90/170	Φ90/170	28.5	11.4	20.6	160
	1500	68-144														
YOXvⅡz560	1000	40-80	0.96	1.4	Φ650	770	Φ400	190	420	10	Φ110/210	Φ110/210	36.5	14.6	26.4	205
	1500	120-270														
YOXvⅡz600	1000	60-115	0.96	1.4	Φ695	845	Φ500	210	461	15	Φ110/210	Φ110/210	46.5	18.6	33.6	340
	1500	200-360														
YOXvⅡz650	1000	90-176	0.96	1.4	Φ740	914	Φ500	210	533	15	Φ120/210	Φ120/210	66.5	26.6	48	383
	1500	260-480														
YOXvⅡz750	1000	170-330	0.96	1.4	Φ842	970	Φ630	265	568	15	Φ130/210	Φ130/210	94	37.7	68	510
	1500	480-760														
YOXvⅡz866	750	140-280	0.96	1.4	Φ978	1102	Φ630	265	646	20	Φ140/250	Φ140/250	155	62.1	112	672
	1000	330-620														
	1500	766-1100														

YOXVFZ型偶合器联接尺寸简图　Type YOXVFZ

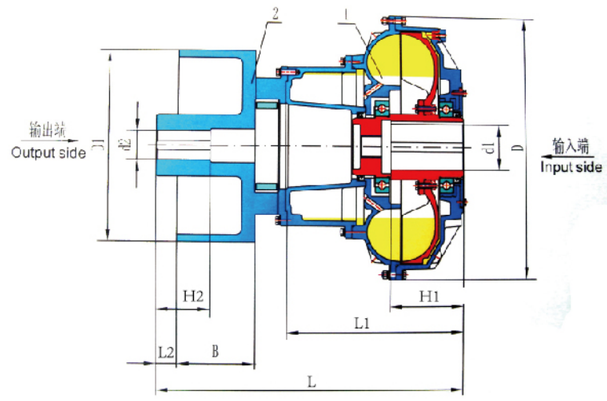

偶合器　Fluid couplings
制动轮　Brake wheel
备注： 尺寸L.B.D1可由用户决定Decided by users
传动型式十：
单腔、加长后辅腔、内轮驱动，输出端带制动轮。
特点：
由于是内轮驱动，起动过载系数较高，TgQ=1.6,启动时间最长为t=28″.
适用场合：
与YOXF的使用场合一样，但起动力矩较YOXF小，启动时间较YOXF长。

Transmission Form 10: single cavity,with longer delay chmber, inner wheel drive, with brake wheel on output side.
Characteristic: inner wheel drive, large starting overload coefficient TgQ=1.6, the longest starting time t=28”
Application: as the same as type YOXF, but the starting torque is smaller than type YOXF, and the starting time is longer than YOXF.

国家标准型号 chinese sandard type	输入转速 input speed n(r/min)	传递功率范围 range of powe transmittde N(KW)	效率 efficiency η	起动过载系数 startup over load Coefftgq	外形尺寸（mm） dimensions						最大输入孔及长度 d1max/H1max	最大输出孔及长度 d2max/H2max	充液量q(1) volume of filling oil			重量（kg） weight
					L	L1	D	D1	B	L2			总充液量 qc 100%	最少充液量 qmin 40%	最大充液量 qmax 70%	
YOXVFZ360	1000	5-10	0.96	1.6	480	275	Φ425	Φ315	150	10	Φ55/110	Φ60/140	9.5	3.8	6.8	80
	1500	16-30														
YOXVFZ400	1000	8-18.5	0.96	1.6	508	303	Φ465	Φ315	150	10	Φ60/140	Φ70/140	14.5	5.8	10.4	104
	1500	28-48														
YOXVFZ450	1000	15-30	0.96	1.6	554	356	Φ525	Φ315	150	10	Φ70/140	Φ75/140	21	8.3	15	121
	1500	50-90														
YOXVFZ500	1000	25-50	0.96	1.6	667	422	Φ580	Φ400	190	15	Φ90/170	Φ90/170	28.5	11.4	20.6	165
	1500	68-144														
YOXVFZ560	1000	40-80	0.96	1.6	686	420	Φ650	Φ400	190	15	Φ100/210	Φ100/210	36.5	14.6	26.4	204
	1500	120-270														
YOXVFZ600	1000	60-115	0.96	1.6	742	461	Φ695	Φ500	210	15	Φ100/210	Φ100/210	46.5	18.6	33.6	282
	1500	200-360														
YOXVFZ650	1000	90-176	0.96	1.6	813	533	Φ740	Φ500	210	15	Φ130/210	Φ130/210	66.5	26.6	48	320
	1500	260-480														
YOXVFZ750	1000	170-330	0.96	1.6	914	568	Φ842	Φ630	265	20	Φ150/250	Φ140/250	94	37.7	68	535
	1500	480-760														
YOXVFZ866	750	140-280	0.96	1.6	996	646	Φ978	Φ630	265	20	Φ150/250	Φ150/250	155	62.1	112	690
	1000	330-620														
	1500	766-1100														
YOXVFZ1000	600	160-360	0.96	1.6	1088	700	Φ1125	Φ710	300	25	Φ150/250	Φ150/250	206	82.5	148	880
	750	260-590														
	1000	610-1100														
YOXVFZ1150	500	165-350	0.96	1.6	1192	795	Φ1295	Φ710	300	25	Φ170/300	Φ170/300	238	95	170	1050
	600	265-615														
	750	525-1195														
YOXVFZ1250	500	235-540	0.96	1.6	1369	928	Φ1460	Φ800	340	30	Φ200/300	Φ200/300	300	120	210	1520
	600	400-935														
	750	800-1800														
YOXVFZ1320	500	315-710	0.96	1.6	1397	958	Φ1485	Φ800	340	30	Φ210/320	Φ210/320	448	179	313	1950
	600	650-1200														
	750	1050-2360														

YOXVE型偶合器联接尺寸简图　Type YOXVE

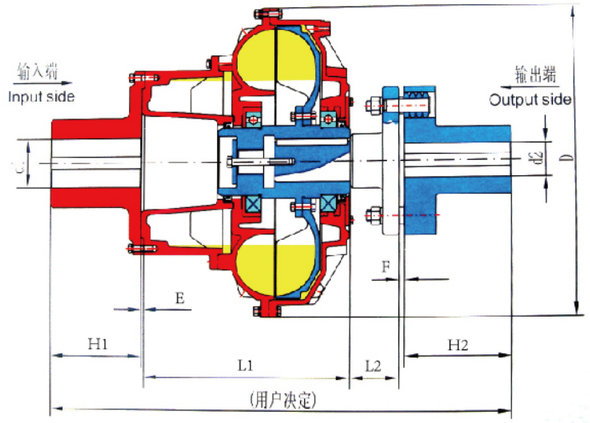

传动型式十一：
单腔、加长后辅腔、外轮驱动，与电动机端联接用刚性联轴节联接，与工作机端联接用一对弹性套柱销联轴器联接。
特点：
这种结构特点与YOXv是一样的，起动过载系数TgQ=1.4,最长起动时间性t=35"。
适用场合：
与YOXv的使用场合一样，但比直联式装卸液力偶合器就十分方便，不用移动电动机和工作机，只要拆下柱销，把偶合器向工作机方向移动一个"E"的距离，就可以把偶合器吊出来。更换弹性胶圈也十分方便，但安装轴向长度较长，要求液力偶合器安装同轴度较高。

Transmission Form11: single cavity, longer delay chamber, outer wheel drive , connected to the motor with rigid coupling , connected the working machine with a pair of elastic sleeve pin coupling.
Characteristic: as the same as type YOXv, starting overload coefficient TgQ=1.4, longest starting time t=35".
Application: as the same as YOXv, but the mounting and dismounting of fluid couplings more convenient, which is no need to move motor and wording machine. It is only necessary to remove the pin and move the fluid douplings towards working machine at a "C " distance, then the fluid couplings can be lifted. It is also easy to replace the elastic block , but the assemble axial length is long, thus request high coaxiality of fluid couplings.

国家标准型号 chinese sandard type	输入转速 input speed n(r/min)	传递功率范围 range of powe transmittde N(KW)	效率 efficiency η	起动过载系数 startup over load Coefftgq	外形安装尺寸（mm） dimensions					最大输入孔及长度 dlmax/Hlmax	弹性套柱销联轴器 (GB4323-2002)			充液量 q(1) volume of filling oil			重量 (kg) weight
					D	L1	L2	E	F		型号	d2max	H2max	总充液量 qc 100%	最少液液量 qmin 40%	最大充液量 qmax 72%	
YOXVE360	1000	5-10	0.96	1.4	Φ425	275	55	6	8	Φ55/110	TL5	Φ55	112	9.5	3.8	6.8	60
	1500	16-30									TL6						
YOXVE400	1000	8-18.5	0.96	1.4	Φ465	303	60	6	8	Φ65/140	TL6	Φ65	142	14.5	5.8	10.4	90
	1500	28-48									TL7						
YOXVE450	1000	15-30	0.96	1.4	Φ525	356	60	6	8	Φ75/140	TL7	Φ75	142	20.8	8.3	15	112.5
	1500	50-90									TL8						
YOXVE500	1000	25-50	0.96	1.4	Φ580	422	70	6	10	Φ95/170	TL8	Φ95	172	28.5	11.4	20.6	155.5
	1500	68-144									TL10						
YOXVE560	1000	40-80	0.96	1.4	Φ650	420	70	6	10	Φ120/210	TL9	Φ120	212	36.5	14.6	26.4	242
	1500	120-270									TL10						
YOXVE600	1000	60-115	0.96	1.4	Φ695	461	70	8	12	Φ120/210	TL10	Φ120	212	46.5	18.6	33.6	257
	1500	200-360									TL11						
YOXVE650	1000	90-176	0.96	1.4	Φ740	533	110	8	12	Φ150/250	TL10	Φ150	252	66.5	26.6	48	306
	1500	260-480									TL11						
YOXVE750	1000	170-330	0.96	1.4	Φ842	568	110	8	12	Φ150/250	TL11	Φ150	252	94.3	37.7	68	476
	1500	480-760									TL12						
YOXVE866	750	140-280	0.96	1.4	Φ978	646	125	8	12	Φ150/250	TL11	Φ150	252	155.3	62.1	112	679
	1000	330-620									TL12						
	1500	766-1100															
YOXVE1000	600	160-360	0.96	1.4	Φ1125	700	150	10	15	Φ150/250	TL12	Φ170	302	206.3	82.5	148	910
	750	260-590									TL13						
	1000	610-1100															

YOXVEZ型偶合器联接尺寸简图　Type YOXVEZ

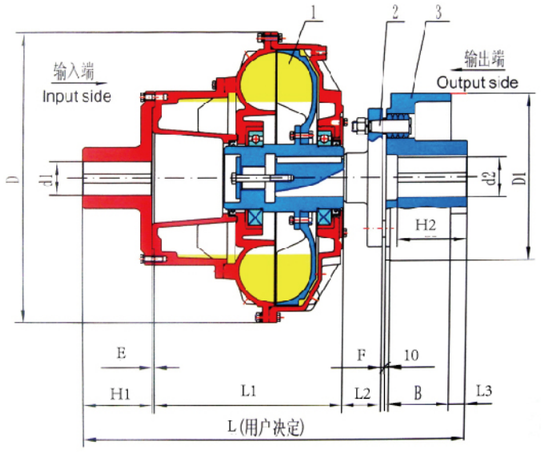

偶合器 Fluid couplings
弹性套柱销联接轴 Elastic coupling
制动轮 Brake wheel
备注： 尺寸L.B可由用户决定 Decided by users

传动型式十二：
单腔、加长后辅腔、外轮驱动，易拆卸，输出端带制动轮。
特点：
与YOXv的性能一样，起动过载系数较小，TgW=1.4，起动时间较长 t=35"
适用场合：
与YOXvz的使用场合一样，适用于大功率、大倾角、高带速、宽胶带、长距离、多机驱动、有制动装置的输送机上，偶合器的装卸方便、容易。

Transmission Form 12: single cavity, with longer delay chamber, outer wheel drive, easy to mounting and dismounting,with brake wheel on output side.
Characteristic: as the same as type YOXv, small starting overload coefficient TgQ=1.4, long starting time t=35".
Application: as the same as type YOXvz,suitable to belt conveyorwith large power, large dip, high speed, wide belt, long distance, multi-drive and with brake unit. The fluid couplings is easy for mounting and dismounting.

国家标准型号 chinese sandard type	输入转速 input speed n(r/min)	传递功率范围 range of powe transmittde N(KW)	效率 efficiency η	起动过载系数 startup over load Coefftgq	外形安装尺寸（mm） dimensions									最大输入孔及长度 dlmax/Hlmax	弹性套柱销联轴器 (GB4323-2002)			充液量 q(1) volume of filling oil			重量 (kg) weight
					L1	L2	L3	D	D1	B	E	F			型号	d2max	H2max	总充液量 qc 100%	最少液液量 qmin 40%	最大充液量 qmax 70%	
YOXVEZ360	1000	5-10	0.96	1.4	275	55	10	Φ425	Φ315	150	6	8	Φ55/110	TL5	Φ55	112	9.5	3.8	6.8	93	
	1500	16-30												TL6							
YOXVEZ400	1000	8-18.5	0.96	1.4	303	60	10	Φ465	Φ315	150	6	8	Φ65/140	TL6	Φ65	142	14.5	5.8	1.4	123	
	1500	28-48												TL7							
YOXVEZ450	1000	15-30	0.96	1.4	356	60	10	Φ525	Φ315	150	6	8	Φ75/140	TL7	Φ75	142	20.8	8.3	15	146	
	1500	50-90												TL8							
YOXVEZ500	1000	25-50	0.96	1.4	422	70	10	Φ580	Φ400	190	6	10	Φ95/170	TL8	Φ95	172	28.5	11.4	10.6	206	
	1500	68-144												TL10							
YOXVEZ560	1000	40-80	0.96	1.4	420	70	10	Φ650	Φ400	190	6	10	Φ120/210	TL9	Φ120	212	36.5	14.6	26.4	292	
	1500	120-270												TL10							
YOXVEZ600	1000	60-115	0.96	1.4	461	70	15	Φ695	Φ500	210	8	12	Φ120/210	TL10	Φ120	212	46.5	18.6	33.6	340	
	1500	200-360												TL11							
YOXVEZ650	1000	90-176	0.96	1.4	533	110	15	Φ740	Φ500	210	8	12	Φ150/250	TL10	Φ150	252	66.5	26.6	48	388	
	1500	260-480												TL11							
YOXVEZ750	1000	170-330	0.96	1.4	568	110	15	Φ842	Φ630	265	8	12	Φ150/250	TL11	Φ150	252	94.3	37.7	68	644	
	1500	480-760												TL12							
YOXVEZ866	750	140-280	0.96	1.4	646	125	20	Φ978	Φ630	265	8	12	Φ150/250	TL11	Φ150	252	155.3	62.1	112	858	
	1000	330-620												TL12							
	1500	766-1100																			

YOXvs型偶合器联接尺寸简图　Type YOXvs

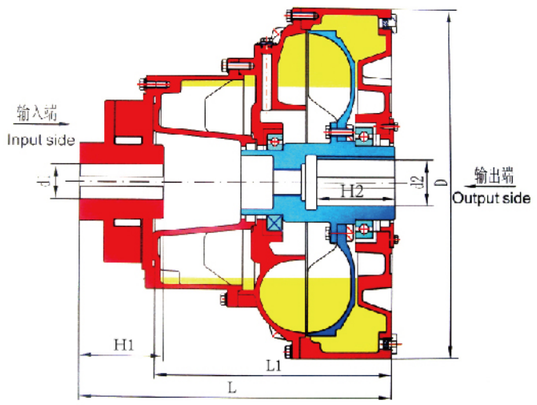

传动型式：十三

单腔、加长后辅腔、加大侧辅腔、外轮驱动

特点：

该种结构形式的后辅腔比YOX的后辅腔长，在外壳最大外圆处加设侧辅腔，在偶合器起动前，使工作腔内的工作液减到最少，达到起动力矩小，TgQ=1.1;起动时间更长，最长起动时间达t=50″。

适用场合：

适用于大功率、大倾角、高带速、宽胶带、长距离、多机驱动的胶带输送机。由于起动过载力矩低，起动时间更长，更大的降低胶带的成本，缓慢的长时间起动，更提高了胶带的使用寿命。

Transmission13:single cavity, with longer delay chamber and enlarged annular chamber,outer wheel drive.
Characteristic:the delay chamber is longer than YOX.with an annular chamber on the shell,the working fluid is reduced to the minimum before starting, so that the starting torque is small to TgQ=1.1 and the lonest starting time t=50”
Application:suitable to the belt conveyor with large power ,large dip, high speed,wide belt, long distance and multidrive.As the starting overload torque is lower and longer starting time ,the belt’s cost is reduced much more and the belt’s life is improved much longer.

国家标准型号 chinese standard type	输入转速 Input speed n(r/min)	传递功率范围 Range of power transmittde N(KW)	效率 Efficiency η	起动过载系数 Startup over load Coefftgq	外形尺寸（mm）Dimensions			最大输入孔及长度 d1max/H1max	最大输出孔及长度 d2max/H2max	充液量 q(1) volume of filling oil			重量（kg）weight
					D	L	L1			总充液量 qc 100%	最少充液量 qmin 40%	最大充液量 qmax 70%	
YOXvs360	1000	5-10	0.96	1.1	Φ425	360	275	Φ60/140	Φ55/110	13	5.2	9.1	54
	1500	16-30											
YOXvs400	1000	8-18.5	0.96	1.1	Φ465	390	303	Φ70/140	Φ60/140	19.3	7.7	13.5	79
	1500	28-48											
YOXvs450	1000	15-30	0.96	1.1	Φ525	445	356	Φ75/140	Φ70/140	27.75	11.1	19.5	96
	1500	50-90											
YOXvs500	1000	25-50	0.96	1.1	Φ580	510	422	Φ90/170	Φ90/170	38	15.3	26.8	133
	1500	68-144											
YOXvs560	1000	40-80	0.96	1.1	Φ650	530	420	Φ100/210	Φ100/210	47.8	19.5	34	183
	1500	120-270											
YOXvs600	1000	60-115	0.96	1.1	Φ695	575	461	Φ100/210	Φ100/210	62	24.9	43.6	220
	1500	200-360											
YOXvs650	1000	90-176	0.96	1.1	Φ740	650	533	Φ130/210	Φ130/210	89	35.6	62	260
	1500	260-480											
YOXvs750	1000	170-330	0.96	1.1	Φ842	680	568	Φ140/250	Φ150/250	126	50.5	89	406
	1500	480-760											
YOXvs866	750	140-280	0.96	1.1	Φ978	820	646	Φ150/250	Φ150/250	208	83.1	146	580
	1000	330-620											
	1500	766-1100											
YOXvs1000	600	160-360	0.96	1.1	Φ1125	845	700	Φ150/250	Φ150/250	270	108	180	820
	750	260-590											
	1000	610-1100											
YOXvs1150	500	165-350	0.96	1.1	Φ1295	960	795	Φ170/300	Φ170/300	330	132	231	1020
	600	265-615											
	750	525-1195											
YOXvs1250	500	235-540	0.96	1.1	Φ1406	1122	928	Φ200/300	Φ200/300	433	173	303	1335
	600	400-935											
	750	800-1800											
YOXvs1320	500	315-710	0.96	1.1	Φ1485	1145	958	Φ210/320	Φ210/320	505	202	354	1840
	600	650-1200											
	750	1050-2360											

YOXvsⅡZ型偶合器联接尺寸简图　Type YOXvsⅡZ

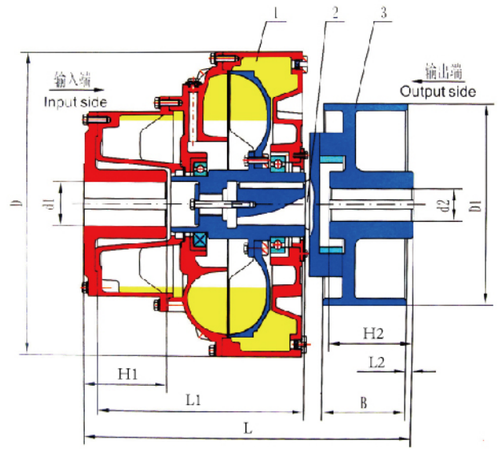

偶合器 Fluid couplings
弹性联接轴 Elastic coupling
制动 Brake wheel

传动型式十四：

单腔、加长后辅腔、加大侧辅腔，外轮驱动，输出端带制动轮。

特点：

与YOXv性能一样，起动过载系数较小，TgQ=1.4;起动时间较长t=35″。这种结构是在输出端的制动轮与偶合器之间加一个轴承座，是整个结构的刚性提高，在运转时更平稳，不会产生振动，但会使整个结构轴向长度加长。

适用场合：

与YOXvⅡz的使用场合一样。

Transmission Form 14:single cavity,with longer delay chamber,outer wheel drive,with brake wheel on output side, with bearing pedestal.
Characteristic:as the same as type YOXv,small starting overload coefficient TgQ=1.4,long starting time t=35”。As there is a bearing pedestal between the brake wheel and fluid couplings,the rigidness is improved, so that more stable duing operation and no vibration.But the axial length of the system will be leng thened.
Application:as the same as YOXvⅡz

国家标准型号 chinese standard type	输入转速 Input speed n(r/min)	传递功率范围 Range of power transmittde N(KW)	效率 Efficiency η	起动过载系数 Startup over load Coefftgq	外形尺寸（mm）Dimensions						最大输入孔及长度 d1max/H1max	最大输出孔及长度 d2max/H2max	充液量 q(1) volume of filling oil			重量（kg）weight
					D	L	L1	D1	B	L2			总充液量 qc 100%	最少充液量 qmin 40%	最大充液量 qmax 70%	
YOXvsⅡz400	1000	8-18.5	0.96	1.1	Φ465	557	303	Φ315	150	10	Φ65/140	Φ65/140	19.3	7.7	13.5	120
	1500	28-48		1.1												
YOXvsⅡz450	1000	15-30	0.96	1.1	Φ525	581	356	Φ315	150	10	Φ75/140	Φ75/140	27.8	11.1	19.5	135
	1500	50-90		1.1												
YOXvsⅡz500	1000	25-50	0.96	1.1	Φ580	672	422	Φ400	190	10	Φ90/170	Φ90/170	38	15.3	26.8	183
	1500	68-144		1.1												
YOXvsⅡz560	1000	40-80	0.96	1.1	Φ650	770	420	Φ400	190	10	Φ100/210	Φ100/210	47.8	19.5	34.2	240
	1500	120-270		1.1												
YOXvsⅡz600	1000	60-115	0.96	1.1	Φ695	845	461	Φ500	210	15	Φ110/210	Φ110/210	62	24.9	43.6	370
	1500	200-360		1.1												
YOXvsⅡz650	1000	90-176	0.96	1.1	Φ740	914	533	Φ500	210	15	Φ120/210	Φ120/210	89	35.6	62.4	415
	1500	260-480		1.1												
YOXvsⅡz750	1000	170-330	0.96	1.1	Φ842	970	568	Φ630	265	15	Φ130/210	Φ130/210	126	50.5	88.4	544
	1500	480-760		1.1												
YOXvsⅡz866	750	140-280	0.96	1.1	Φ978	1102	646	Φ630	265	20	Φ140/250	Φ140/250	208	83.1	145.6	740
	1000	330-620		1.1												
	1500	766-1100		1.1												

YOXvsfz型偶合器联接尺寸简图　Type YOXvsfz

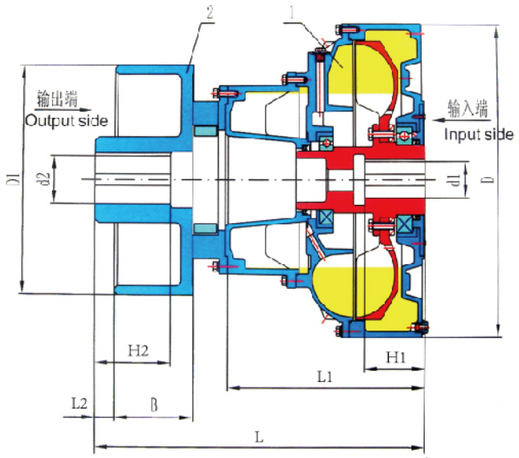

偶合器　Fluid couplings
制动轮　Brake wheel
备注尺寸L、B、D1可由用户决定　Decided by users

传动型式十五：
单腔、加长后辅腔、加大侧辅腔、内轮驱动，在输出端带制动轮。
特点：
由于是内轮驱动，起动过载系数：TgQ=1.3,启动时间t=40″。
适用场合：
与YOXF的使用场合一样，但起动力矩小，起动时间长。

Transmission Form 15: single cavity,with longer delay chamber and enlarged annular, inner wheel drive, with brake wheel on output side .
Characteristic: inner wheel drive, starting overload coefficient TgQ=1.3, starting time t=40”
Application: as the same as YOXF, but small starting torque, long starting time.

国家标准型号 chinese standard type	输入转速 Input speed n(r/min)	传递功率范围 range of power transmittde N(KW)	效率 Efficiency η	起动过载系数 Startup over load Coefftgq	外形尺寸（mm） dimensions						最大输入孔及长度 dlmax/H1max	最大输出孔及长度 d2max/H2max	充液量 q(1) volume of filling oil			重量（kg） weight
					L	L1	D	D1	B	L2			总充液量 qc 100%	最少充液量 qmin 40%	最大充液量 qmax 70%	
YOXvsFZ360	100	5-10	0.96	1.6	480	275	Φ425	Φ315	150	10	Φ55/110	Φ60/140	13	5.2	9.1	88
	1500	16-30														
YOXvsFZ400	1000	8-18.5	0.96	1.6	508	303	Φ465	Φ315	150	10	Φ60/140	Φ70/140	19.3	7.7	13.5	114
	1500	28-48														
YOXvsFZ450	1000	15-30	0.96	1.6	554	356	Φ525	Φ315	150	10	Φ70-140	Φ75/140	27.8	11.1	19.5	136
	1500	50-90														
YOXvsFZ500	1000	25-50	0.96	1.6	667	422	Φ580	Φ400	190	15	Φ90-170	Φ90/170	38	15.3	26.8	183
	1500	68-144														
YOXvsFZ560	1000	40-80	0.96	1.6	686	420	Φ650	Φ400	190	15	Φ100-210	Φ100/210	47.8	19.5	34	228
	1500	120-270														
YOXvsFZ600	1000	60-115	0.96	1.6	742	461	Φ695	Φ500	210	15	Φ100-210	Φ100/210	62	24.9	43.6	310
	1500	200-360														
YOXvsFZ650	1000	90-176	0.96	1.6	813	533	Φ740	Φ500	210	15	Φ130-210	Φ130-210	89	35.6	62	340
	1500	260-480														
YOXvsFZ750	1000	170-330	0.96	1.6	914	568	Φ842	Φ630	265	20	Φ150-250	Φ150-250	126	50.5	89	572
	1500	480-760														
YOXvsFZ866	750	140-280	0.96	1.6	996	646	Φ978	Φ630	265	20	Φ150-250	Φ150-250	208	83.1	146	750
	1000	330-620														
	1500	766-1100														
YOXvsFZ1000	600	160-360	0.96	1.6	1088	700	Φ1125	Φ710	300	25	Φ150-250	Φ150-250	270	108	180	1052
	750	260-590														
	1000	610-1100														
YOXvsFZ1150	500	165-350	0.96	1.6	1192	795	Φ1295	Φ710	300	25	Φ170-300	Φ170-300	330	132	231	1240
	600	265-615														
	750	525-1195														
YOXvsFZ1250	500	235-540	0.96	1.6	1367	928	Φ1406	Φ800	340	30	Φ200-300	Φ200-300	433	173	303	1675
	600	400-935														
	750	800-1800														
YOXvsFZ1320	500	315-710	0.96	1.6	1397	958	Φ1185	Φ800	340	30	Φ210-320	Φ210-320	505	202	354	2180
	600	650-1200														
	750	1050-2360														

YOXvse型偶合器联接尺寸简图　Type YOXvse

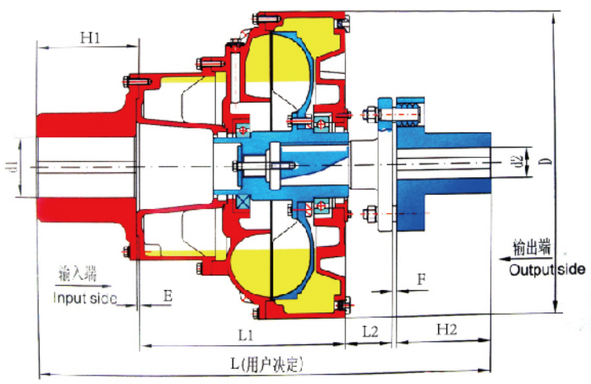

传动型式十六：
单腔、加长后辅腔、加大侧辅腔，外轮驱动，与电动机端连接，用刚性联轴节联接，与工作机端连接用一对弹性套柱销联轴器联接。
特点：
这种结构特点与YOXvs是一样的，起动过载系数：TgQ=1.1，最长起动时间t=50″
适用场合：
与YOXvs的使用场合是一样的，但比直联式装拆液力偶合器就十分方便，不用移动电动机和工作机，只要拆下柱销，把偶合器向工作机端移动一个“E”距离，就可以把偶合器吊出来。更换弹性胶圈也十分方便，但安装轴向长度很长，要求液力偶合器安装同轴度较高，偶合器最好要经过整体动平衡。

Transmission Form16：single cavity, with longer delay chamber and enlarged annular chamber, outer wheel drive, connected to the motor with rigid coupling , connected the working machine with a pair of elastic sleeve pin coupling.
Characteristic:as the same as type YOXvs, starting overload coefficient TgQ=1.1,longest staring time t=50”
Application:as the same as YOXv,but the mounting and dismounting of fluid couplings more convenient, which is no need to move motor and working machine ,It is only necessary to remove the pin and move the fluid coupings towards working at a “C”distance, then the fluid couplings can be lifted. It is also easy to replace the elastic block, but the assemble axial length is long ,thus request high coaxiality of fluid couplings .Dynamic balance of fluid couplings is recommended.

国家标准型号 Chinese standard type	输入转数 Input speed n(r/min)	传递功率范围 Range of power transmittde N(kw)	效率 Efficiency η	起动过载系数 Startup over load Coeff tgq	外形安装尺寸（mm） Dimensions					最大输入孔及长度 dlmax/H1max	弹性套柱销联轴器 (GB/T4323-2002)			充液量 q(1) Volume of filling oil			重量（kg） Weight
					D	L1	L2	E	F		型号	d2max	H2max	总充液量 qc 100%	最少充液量 qmin 40%	最大充液量 qmax 70%	
YOXvsE360	1000	5-10	0.96	1.1	Φ425	275	55	6	8	Φ55/110	TL5	Φ50	112	13	5.2	9.1	65
	1500	16-30	0.96	1.1							TL6						
YOXvsE400	1000	8-18.5	0.96	1.1	Φ465	303	60	6	8	Φ65/140	TL6	Φ65	142	19.3	7.7	13.5	96
	1500	28-48	0.96	1.1							TL7						
YOXvsE450	1000	15-30	0.96	1.1	Φ525	356	60	6	8	Φ75/140	TL7	Φ75	142	28	11.2	19.6	122
	1500	50-90	0.96	1.1							TL8						
YOXvsE500	1000	25-50	0.96	1.1	Φ580	422	70	6	10	Φ95/170	TL8	Φ95	172	39	15.6	27.3	175
	1500	68-144	0.96	1.1							TL10						
YOXvsE560	1000	40-80	0.96	1.1	Φ650	420	70	6	10	Φ120/210	TL9	Φ120	212	48.7	19.5	34.1	263
	1500	120-270	0.96	1.1							TL10						
YOXvsE600	1000	60-115	0.96	1.1	Φ695	461	70	8	12	Φ120/210	TL10	Φ120	212	62.3	24.9	43.6	277
	1500	200-360	0.96	1.1							TL11						
YOXvsE650	1000	90-176	0.96	1.1	Φ740	533	110	8	12	Φ150/250	TL10	Φ150	252	89	35.6	62.4	326
	1500	260-480	0.96	1.1							TL11						
YOXvsE750	1000	170-330	0.96	1.1	Φ842	568	110	8	12	Φ150/250	TL11	Φ150	252	126	50.5	88.6	507
	1500	480-760	0.96	1.1							TL12						
YOXvsE866	750	140-280	0.96	1.1	Φ978	646	125	8	12	Φ150/250	TL11	Φ150	252	207.8	83.1	145.6	730
	1000	330-620	0.96	1.1							TL12						
	1500	766-1100	0.96	1.1													
YOXvsE1000	750	160-360	0.96	1.1	Φ1125	700	150	10	15	Φ150/250	TL12	Φ170	302	271.3	108.5	192.4	980
	1000	260-590	0.96	1.1							TL13						
	1500	610-1100	0.96	1.1													

YOXVSEZ型偶合器联接尺寸简图　Type YOXVSEZ

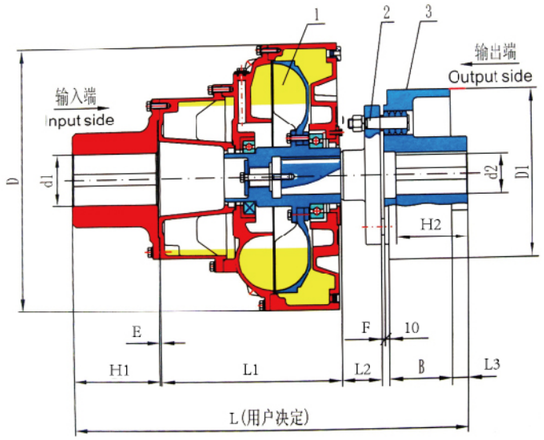

偶合器　Fluid couplings
弹性套柱销联接轴　Elastic coupling
制动轮　Brake wheel
备注：尺寸L、B可由用户决定 Decided by users

传动型式十七：
单腔、加长后辅腔、加大侧辅腔、外轮驱动，输出端带制动轮，用弹性套柱销联轴器与偶合器联接。
特点：
与YOXvs的性能一样，起动过载系数小TgQ=1.1，起动时间长=50"。
适用场合：
与YOXvs的使用场合一样，用于大功率、大倾角、高带速、宽胶带、长距离，带有制动装置的胶带输送机，装卸较直联系式方便。

Transmission Form 17:single cavity, With longer delay chamber and enlarged annular, outer wheel drive, with brake wheel output side which is connected to the fluid couplings with elastic sieve pin coupling.
Characteristic:as the same as YOXvs, small starting overload coefficient TgQ=1.1,long starting time t=50".
Application:as the same as type YOXvs,suitable to belt conveyor with large power, large dip,high speed, wide belt,long distance, multi-drive and with brake unit. Easier to mounting and dismounting.

国家标准型号 chinese standard type	输入转速 input speed n(r/min)	传递功率范围 range of power transmittde N(kw)	效率 efficiency η	起动过载系数 startup over load Coeff tgq	外形安装尺寸（mm） dimensions L1	L2	L3	D	D1	B	E	F	最大输入孔及长度 dlmax/H1 max	弹性套柱销联轴器（GB/T4323-2002） 型号	d2max	H2	充液量 q/(l) volume of filling oil 总充液量 qc 100%	最少充液量 qmin 40%	最大充液量 qmax 70%	重量（kg） weight
YOXVSEZ360	1000	5-10	0.96	1.1	275	55	10	Φ425	315	150	6	8	Φ55/100	TL5	Φ55	110	13	5.2	9.1	98
	1500	16-30	0.96	1.1										TL6						
YOXVSEZ400	1000	8-18.5	0.96	1.1	303	60	10	Φ465	315	150	6	8	Φ65/140	TL6	Φ65	142	19.3	7.7	13.5	129
	1500	28-48	0.96	1.1										TL7						
YOXVSEZ450	1000	15-30	0.96	1.1	356	60	10	Φ525	315	150	6	8	Φ75/140	TL7	Φ75	142	28	11.2	19.6	156
	1500	50-90	0.96	1.1										TL8						
YOXVSEZ500	1000	25-50	0.96	1.1	422	70	10	Φ580	400	190	6	10	Φ95/170	TL8	Φ95	172	39	15.6	27.3	225
	1500	68-144	0.96	1.1										TL10						
YOXVSEZ560	1000	40-80	0.96	1.1	420	70	10	Φ650	400	190	6	10	Φ120/210	TL9	Φ120	212	48.7	19.5	34.1	315
	1500	120-270	0.96	1.1										TL10						
YOXVSEZ600	1000	60-115	0.96	1.1	461	70	15	Φ695	500	210	8	12	Φ120/210	TL10	Φ120	212	62.3	24.9	43.6	360
	1500	200-360	0.96	1.1										TL11						
YOXVSEZ650	1000	90-176	0.96	1.1	533	110	15	Φ740	500	210	8	12	Φ150/250	TL10	Φ150	252	89	35.6	62.4	408
	1500	260-480	0.96	1.1										TL11						
YOXVSEZ750	1000	170-330	0.96	1.1	568	110	15	Φ842	630	265	8	12	Φ150/250	TL11	Φ150	252	126	50.5	88.4	670
	1500	480-760	0.96	1.1										TL12						
YOXVSEZ866	750	140-280	0.96	1.1	646	125	20	Φ978	630	265	8	12	Φ150/250	TL11	Φ150	252	207.8	83.1	145.6	898
	1000	330-620	0.96	1.1																
	1500	766-1100	0.96	1.1										TL12						

限矩型液力偶合器的安全保护装置

分类	名称	结构简图	工作原理和用途	优缺点	选配及使用注意事项
喷液式	易熔塞	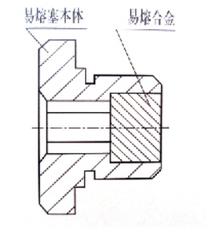	易熔塞外观类似一般的螺堵，其芯部有一小孔，里面浇注易熔合金。当偶合器超载发热程度达到易熔合金熔化温度时，易熔合金熔化，工作液体在离心力作用下从小孔喷出，切断输入与输出的动力传动，保护过载，用于一切偶合器。	结构简单，价格低廉，控制可靠，安装使用方便。缺点是喷液后污染环境，浪费油液，易熔塞不能重复使用，喷液后需换用新的并重新灌油	熔化温度选择 水介质偶合器—115±5℃ 油介质偶合器—130±5℃ 特殊场合—145±5℃ 注意事项 1、绝对不允许用实心螺塞替代； 2、过载时易熔塞喷液属正常保护，不是事故； 3、频繁喷液应查找原因 4、喷液后应重新充液并换用新的易熔塞
	易爆塞	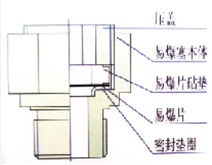	外观同易熔塞，在塞体与压盖间压了一块很薄的膜片，当偶合器腔内压力超过其爆破压力时，易爆片破裂而喷液，从而切断动力转动，保护过载。易爆塞是水介质偶合器专用的安全保护装置，油介质偶合器不用	所规定的爆破压力过高，往往易爆片未破而气体从油封跑出。一次性使用，膜片破裂后需换新的并重新加水，操作比较麻烦	爆破压力——1.4MPa 注意事项 1、绝对不能用实心螺塞代替； 2、易爆片不可随意采购，必须有煤安标志证明
不喷液式	机械式温控开关	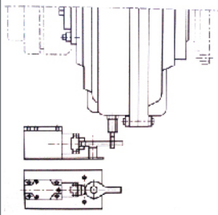	在偶合器壳体上固定一个不喷液的易熔塞，其对面安装一个限位开关。当偶合器工作液体超温后，不喷液易熔塞中的易熔合金熔化，原来靠易熔合金凝固而固定的拨销在弹簧和离心力作用下被弹出，撞击对面的限位开关，使电机停转，保护过载	能保证超载时偶合器不喷液，保护环境，节约用油。结构较复杂，成本高，拔销对开关有撞击，不喷液易熔塞不能反复使用，仍然需要安装不喷液易熔塞作最终保护	联接尺寸见下图2 注意事项 1、使用机械式温控开关也要装普通易熔塞作最终保护； 2、温控开关的不喷液易熔塞的熔化温度要至少比普通易熔塞低10℃ 3、不喷液易熔塞作用后需要换用新的； 4、行程开关的安装位置必须准确
	电子式温控开关	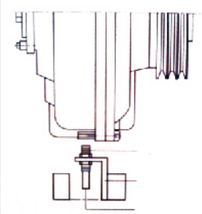	在偶合器外壳上安装一个磁电传感器探头，对面支架固定磁电传感器，偶合器超载降速后，当达到设定的转速比时，转速监测仪发出报警信号并指令停机	能保证在不喷液的前提下，提供可靠的超载停机安全保护。缺点是比较复杂，价格高。为防止电子元件出故障，仍需安装喷液式易熔塞作最终保护	操作---可以按要求选定安全保护转速 注意事项 1、扔需要安装普通易熔塞作最总保护； 2、支架的位置要安装准确

油介质偶合器易熔塞规格表

偶合器型号	YOX200-360	YOX400-650	YOX750以上
易熔塞规格	M12x1.5	M18x1.5(M16x1.5)	M24x1.5



图1a
油介质偶合器易熔塞

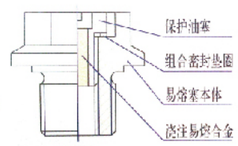

图1b
水介质偶合器易熔塞

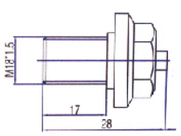

图3 不喷液易熔塞

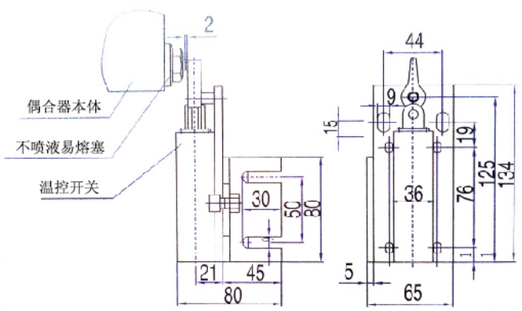

图2 机械式温控开关